KRONO-PLAST®

KATALOG PRODUKTÓW DO DACHÓWEK CERAMICZNYCH I BETONOWYCH

biuro

+ 48 883 227 444

e-mail

BIURO@KRONOPLAST.PL

fax

+48 (34) 343 68 02

www

KRONOPLAST.PL

01

ALUMINIOWE KOMINKI DO DACHÓWEK CERAMICZNYCH

01
PRAWIDŁOWA WYSOKOŚĆ REGULOWANA DO KĄTA POŁACI

02
DOPASOWANA KOLORYSTYKA

03
ŚREDNICA 125 I 150 MM

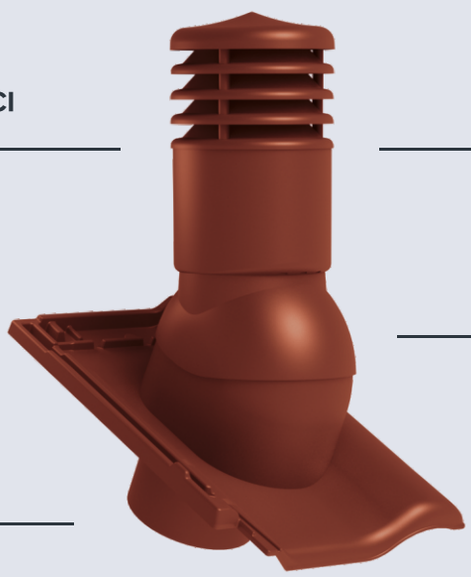

04
WYKONANY ZE STOPU ALUMINIUM

05
PODWÓJNY SYSTEM WYPŁYWU KONDENSATU

06
ERGONOMICZNY MONTAŻ

JAK POPRAWNIE ZŁOŻYĆ ZAMÓWIENIE?

KROK 1

Wybierz produkt np.

KDM...–...

KROK 2

W miejsce pierwszego niebieskiego wielokropka wpisz rodzaj dachówki [A | B | C | D | E | F | G | H | I | J | K | L | NF | S], np.

KDMA–...

KROK 3

Z listy wybierz kolor dostępny u producenta dachówki oraz w zamówieniu dopisz nazwę koloru, np.

KDMA–6A Titania miedziana angoba nuance

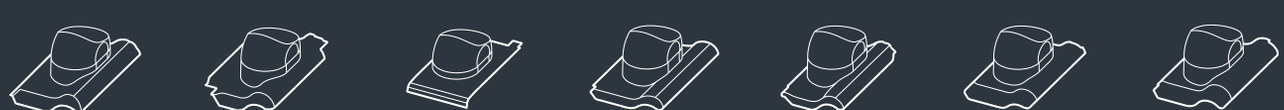

A TITANIA

B PREMION

C DOMINO

D ALEGRA 9

E HOLENDERKA / SAMBA

F PIEMONT

G MONZA PLUS

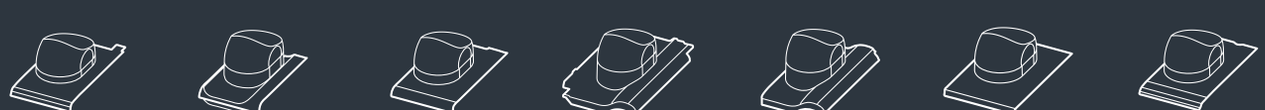

H PLANO

I REFORM 11 / COSMO

J BERGAMO

K RUBIN 13V

L RUBIN 9V

NF OREA 9

S TURMALIN / FIGARO

KOMINEK ALUMINIOWY DO DACHÓWKI CERAMICZNEJ

symbol katalogowy

KDM...–...

cena [komplet]

390,00 zł netto

cena [komplet]

479,70 zł brutto

symbol katalogowy i kolor do wyboru na następnej stronie

NASADA OBROTOWA KULISTA DO DACHÓWKI CERAMICZNEJ

symbol katalogowy

NOKDM...K –...

cena [komplet]

490,00 zł netto

cena [komplet]

602,70 zł brutto

symbol katalogowy i kolor do wyboru na następnej stronie

NASADA OBROTOWA PODŁUŻNA DO DACHÓWKI CERAMICZNEJ

symbol katalogowy

NOKDM...P –...

cena [komplet]

490,00 zł netto

cena [komplet]

602,70 zł brutto

symbol katalogowy i kolor do wyboru na następnej stronie

Lista dostępnych modeli na stronach 5 i 6.

01

PRZEJŚCIE ANTENOWE

symbol katalogowy

PADC... 1–...

22-85 mm

cena [komplet]

290,00 zł netto

cena [komplet]

356,70 zł brutto

PRZEJŚCIE SOLARNE

symbol katalogowy

PSDC... 1–...

przejście

kanał we/wy

2x 45 mm

cena [komplet]

290,00 zł netto

cena [komplet]

356,70 zł brutto

Lista dostępnych modeli na stronach 5 i 6.

KOLORYSTYKA DACHÓWEK

A

TITANIA

KOLOR	SYMBOL KATALOGOWY
MIEDZIANA ANGOBA NUANCE	KDMA 6A
ŁUPEK ANGOBA NUANCE	KDMA 3A
ŁUPEK GLAZURA FINESSE	KDMA 3G
BRĄZ GLAZURA NOBLESSE	KDMA 1G
CZARNA ANGOBA NUANCE MATOWA	KDMA 2M
CZARNA GLAZURA FINESSE	KDMA 2G
KASZTANOWA GLAZURA FINESSE	KDMA 11G

B

PREMION

KOLOR	SYMBOL KATALOGOWY
MIEDZIANA ANGOBA NUANCE	KDMB 6A
ŁUPEK ANGOBA NUANCE	KDMB 3A
BRĄZOWA GLAZURA FINESSE	KDMB 1G
BRĄZOWA ANGOBA NUANCE	KDMB 1A
MANGAN MATOWA NUANCE	KDMB 8A
CZARNA MATOWA ANGOBA NUANCE	KDMB 2A
KASZTANOWA GLAZURA FINESSE	KDMB 11G
CZERWIEŃ WINNA GLAZURA FINESSE	KDMB 4G
CZARNA GLAZURA FINESSE	KDMB 2G
ŁUPEK KRYSZTAŁ GLAZURA NOBLESSE	KDMB 3K
CZARNY KRYSZTAŁ GLAZURA NOBLESSE	KDMB 2K
CZERWIEŃ NATURALNA	KDMB 0N

C

DOMINO

KOLOR	SYMBOL KATALOGOWY
MIEDZIANA ANGOBA NUANCE	KDMC 6A
SZARA ANGOBA NUANCE	KDMC 10A
ŁUPEK ANGOBA NUANCE	KDMC 3A
CZARNA MATOWA ANGOBA NUANCE	KDMC 2A
CZARNA GLAZURA FINESSE	KDMC 2G
ŁUPEK GLAZURA FINESSE	KDMC 3G
DOMINO CZERWIEŃ NATURALNA	KDMC 0N

D

ALEGRA 9

KOLOR	SYMBOL KATALOGOWY
CZERWIEŃ NATURALNA	KDMD 0N
CZERWIEŃ ANGOBA	KDMD 4A
CZERWIEŃ MATOWA ANGOBA	KDMD 4M
CEGLASTA ANGOBA SZLACHETNA	KDMD 6G
CIEMNOBRĄZOWA ANGOBA	KDMD 7A
CIEMNOBRĄZOWA ANGOBA SZLACHETNA	KDMD 7G
ANTRACYT ANGOBA	KDMD 3A
CZARNA ANGOBA SZLACHETNA	KDMD 2G
ANTRACYT MATOWA	KDMD 3M

E

HOLENDERKA/SAMBA

KOLOR	SYMBOL KATALOGOWY
ANGOBA CZERWONA	KDME 4A
ANGOBA BRĄZOWA	KDME 1A
ANGOBA CZARNA	KDME 2A
GLAZURA CZERWONA AMADEUSZ	KDME 4G
GLAZURA CZARNA AMADEUSZ	KDME 2G
NATURALNA	KDME 0N
DUO	KDME 8A
GLAZURA BRĄZOWA AMADEUSZ	KDME 1G

F

PIEMONT

KOLOR	SYMBOL KATALOGOWY
KASZTAN ANGOBA	KDMF 11A
TRENTINO ANGOBA	KDMF 4A
BRĄZOWA ANGOBA	KDMF 1A
TOBAGO GLAZURA	KDMF 2G
TITAN SZARA GLAZURA	KDMF 3G
NATURALNA CZERWONA	KDMF 0N
MIEDZIANA ANGOBA	KDMF 6A
JESIENNY LIŚĆ ANGOBA	KDMF 9A
ANTRACYT ANGOBA	KDMF 3A
GRAFITOWA ANGOBA	KDMF 10A

G

MONZA PLUS

KOLOR	SYMBOL KATALOGOWY
MIEDZIANA ANGOBA	KDMG 6A
KASZTAN ANGOBA	KDMG 11A
TRENTINO ANGOBA	KDMG 4A
MADURO GLAZURA	KDMG 1G
TOBAGO GLAZURA	KDMG 2G
ANTRACYT ANGOBA	KDMG 3A
GRAFITOWA ANGOBOWANA	KDMG 9A

H

PLANO

KOLOR	SYMBOL KATALOGOWY
CZERWONA ANGOBA	KDMH 4A
ŁUPKOWO-SZARY ANGOBA	KDMH 3A
CZARNA ANGOBA	KDMH 2A
ANTRACYT GLAZURA	KDMH 3G

I

REFORM 11/COSMO

KOLOR	SYMBOL KATALOGOWY
CZERWONA ANGOBA	KDMI 4A
ŁUPKOWO-SZARY ANGOBA	KDMI 3A
CZARNA ANGOBA	KDMI 2A
ANTRACYT GLAZURA	KDMI 3G
HAWAJSKA CZERWIEŃ GLAZURA	KDMI 4G

J

BERGAMO

KOLOR	SYMBOL KATALOGOWY
ANTRACYT ANGOBA	KDMJ 3A
SZARA MATOWA ANGOBA	KDMJ 10A
NATURALNA CZERWIEŃ	KDMJ 0N

K

RUBIN 13V

KOLOR	SYMBOL KATALOGOWY
MIEDZIANA ANGOBA	KDMK 6A
BRĄZOWA ANGOBA	KDMK 1A
ANTRACYT ANGOBA	KDMK 3A
ŁUPKOWY ANGOBA	KDMK 9A
KASZTANOWY GLAZURA	KDMK 11G
TEKOWY GLAZURA	KDMK 7G
ŁUPKOWY BŁYSZCZĄCY GLAZURA	KDMK 9G
CZARNY BŁYSZCZĄCY GLAZURA	KDMK 2G
CZARNY KRYSZTAŁ GLAZURA	KDMK 2K
SOSNOWY GLAZURA TOPLINE	KDMK 5G
CZARNY BRYLANT GLAZURA TOPLINE	KDMK 2B
BUKOWY GLAZURA TOPLINE	KDMK 4G
SZARY KRYSZTAŁ GLAZURA TOPLINE	KDMK 10K

L

RUBIN 9V

KOLOR	SYMBOL KATALOGOWY
MIEDZIANY ANGOBA	KDML 6A
BRĄZOWY ANGOBA	KDML 1A
ANTRACYT ANGOBA	KDML 3A
KASZTANOWY GLAZURA	KDML 11G
TEKOWY GLAZURA	KDML 7G
CZARNY GLAZURA BŁYSZCZĄCA	KDML 2G
CEGLANY ANGOBA	KDML4A

NF

OREA 9

KOLOR	SYMBOL KATALOGOWY
NATURALNA	KDNF 0N
SZARA ANGOBA	KDNF 10A
ANTRACYTOWA ANGOBA MATOWA	KDNF 3A
CZARNA ANGOBA SZLACHETNA	KDNF 2A
GRAFITOWA ANGOBA SZLACHETNA	KDNF 9A

S

TURMALIN/FIGARO

KOLOR	SYMBOL KATALOGOWY
MIEDZIANY ANGOBA	KDMS 6A
JASNOSZARY ANGOBA	KDMS 10A
ANTRACYTOWY ANGOBA	KDMS 3A
BRĄZOWA ANGOBA	KDMS 1A
KASZTANOWY GLAZURA	KDMS 11G
SZARY GLAZURA	KDMS 10G
CZARNY BŁYSZCZĄCY GLAZURA	KDMS 2G
SZARY KRYSZTAŁ GLAZURA TOPLINE	KDMS 10K

02

PRODUKTY CERAMICZNO - ALUMINIOWE

PRODUKTY CERAMICZNO - ALUMINIOWE

Od 2018 roku Krono-Plast prowadzi sprzedaż kominków wentylacyjnych i nasad obrotowych wykonanych na dowolnej dachówce ceramicznej. Opracowaliśmy i przetestowaliśmy technologię łączenia dwóch materiałów – aluminium i ceramiki, dzięki czemu mamy pewność, że oferowany produkt spełnia najwyższe standardy trwałości i niezawodności.

Kominek aluminiowy możemy zamocować w każdej dachówce – produkowanej teraz lub wykonywanej 100 lat temu, nie ma w tym zakresie ograniczeń. Oferujemy Państwu możliwość wykonania kominka wentylacyjnego do dowolnej dachówki ceramicznej z materiału powierzonego lub z naszego magazynu. W efekcie powstaje produkt odpowiadający normom odnośnie wentylacji pomieszczeń użytkowych, mający wszystkie zalety naszych niezawodnych aluminiowych kominków – średnicę 125 lub 150, wysokość powyżej 40 cm oraz możliwość regulacji do kąta nachylenia połaci dachowej. Lakierowanie proszkowe, daje nam możliwość uzyskania koloru wiernie odzwierciedlającego kolor oryginalnej dachówki.

PRZESTRZEŃ WENTYLACYJNA

REGULACJA

5° – 45°

- zakres regulacji kominka do kąta nachylenia połaci dachowej 5-45°

PODSTAWĘ STANOWI ORYGINALNA DACHÓWKA CERAMICZNA

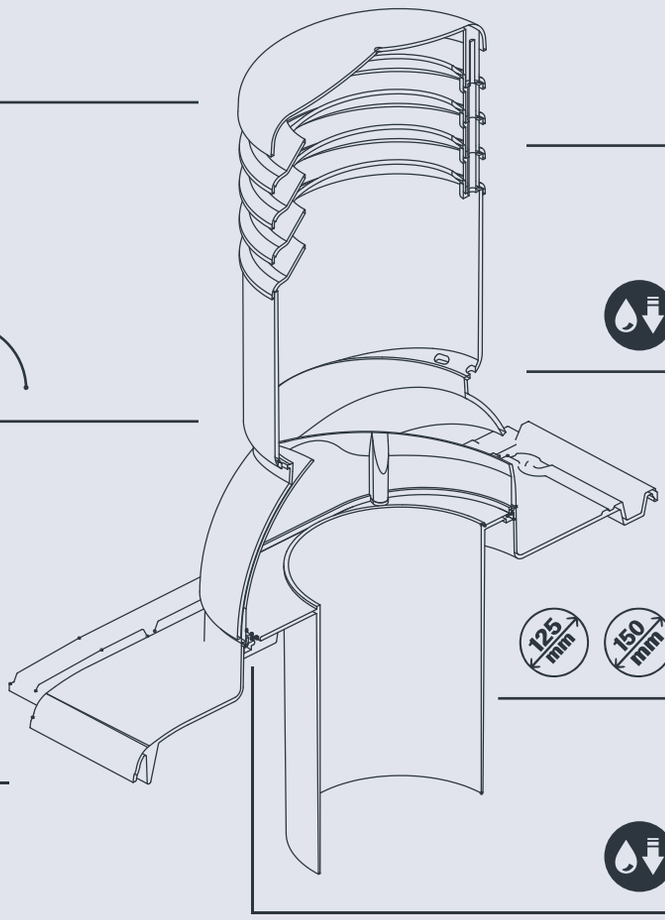

KOMORA WENTYLACYJNA

SYSTEM WYPŁYWU KONDENSATU

- odprowadzenie skroplin na połać dachową

125 mm 150 mm

ELEMENT PRZYŁĄCZENIOWY

SYSTEM WYPŁYWU KONDENSATU

- odprowadzenie skroplin na membranę

02

KOMINEK ALUMINIOWY Z PODSTAWĄ Z DACHÓWKI CERAMICZNEJ

cena [komplet]
390,00 zł netto

cena [komplet]
479,70 zł brutto

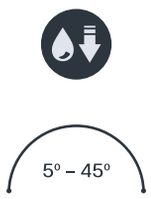

symbol katalogowy i kolor do wyboru na następnej stronie

NASADA OBROTOWA KULISTA Z PODSTAWĄ Z DACHÓWKI CERAMICZNEJ

cena [komplet]
490,00 zł netto

cena [komplet]
602,70 zł brutto

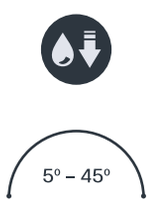

symbol katalogowy i kolor do wyboru na następnej stronie

NASADA OBROTOWA PODŁUŻNA Z PODSTAWĄ Z DACHÓWKI CERAMICZNEJ

cena [komplet]
490,00 zł netto

cena [komplet]
602,70 zł brutto

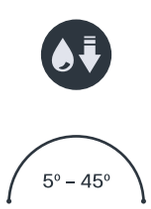

symbol katalogowy i kolor do wyboru na następnej stronie

PRZEJŚCIE ANTENOWE Z PODSTAWĄ Z DACHÓWKI CERAMICZNEJ

cena [komplet]
290,00 zł netto

cena [komplet]
356,70 zł brutto

PRZEJŚCIE SOLARNE Z PODSTAWĄ Z DACHÓWKI CERAMICZNEJ

cena [komplet]
290,00 zł netto

cena [komplet]
356,70 zł brutto

przejście
kanał we/wy

2x

JAK POPRAWNIE ZŁOŻYĆ ZAMÓWIENIE?

W celu złożenia zamówienia należy określić producenta, model i kolor dachówki. W przypadku dachówek o nietypowym kolorze, kształcie bądź wycofanych z produkcji konieczne będzie dostarczenie dachówek do nas – w tym celu prosimy o kontakt z biurem lub przedstawicielem Krono-Plast.

Ze względu na możliwość uszkodzenia dachówek podczas transportu przesyłkami kurierskimi, zalecamy wysyłkę dachówek wyłącznie na paletach.

Termin realizacji zamówień na produkty ceramiczno- aluminiowe to 7 dni roboczych. W przypadku materiału powierzonego – 7 dni roboczych od momentu otrzymania przez nas dachówek.

Dostępne produkty:
- kominek aluminiowy Ø 125 i 150
- nasada obrotowa podłużna i kulista (ceny takie same jak w przypadku aluminium)

03

PRODUKTY Z TWORZYWA DO DACHÓWEK CERAMICZNYCH

JAK POPRAWNIE ZŁOŻYĆ ZAMÓWIENIE?

KROK 1

Wybierz produkt, kolor, ocieplenie i średnicę, np.

KDC...1–11
• kominek Ø125 do dachówki ceramicznej w kolorze kasztanowym, nieocieplony

KROK 2

W miejsce niebieskiego wielokropka wpisz rodzaj dachówki [A | B | C | D | E | KK] oraz nazwę producenta, np.

KDC A 1–11

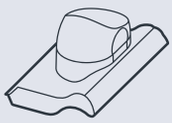

A
TITANIA

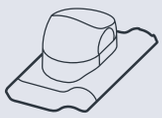

D
PIEMONT

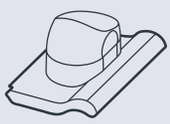

B
ALEGRA 9

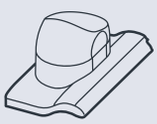

E
RUBIN 9V

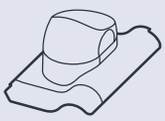

C
MONZA PLUS

KK
Karpiówka krycie w koronkę - większość producentów do dachówki betonowej i ceramicznej

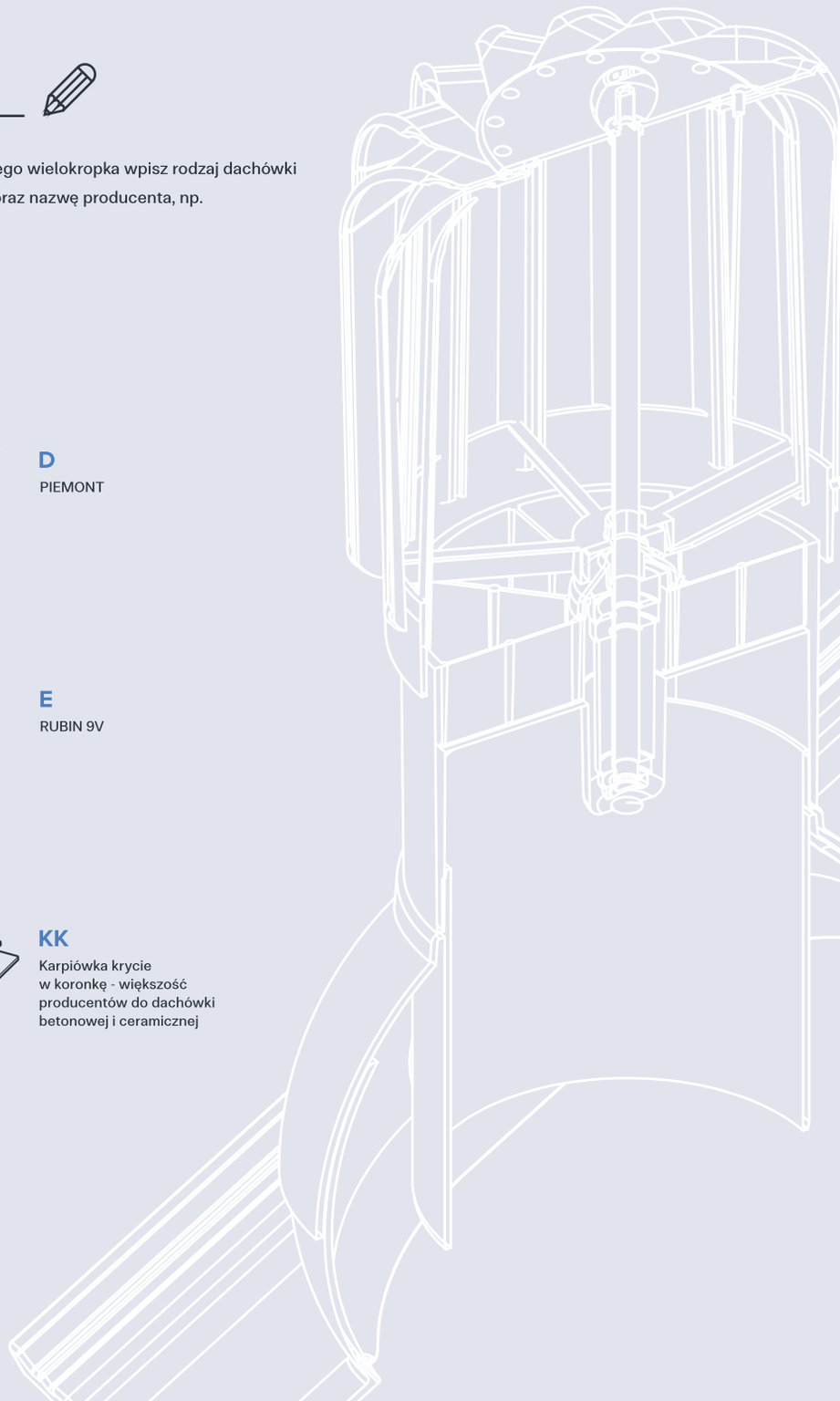

KOMINKI WENTYLACYJNE ECOLINE PREMIUM

symbol katalogowy	cena [komplet]	
ECO KDC... 1–...	**159,00 zł netto** 195,57 zł brutto	125 mm
ECO KDC... 2–...	**219,00 zł netto** 269,37 zł brutto	150 mm
ECO WKDC... 2–...	**387,48 zł netto** 476,60 zł brutto	150 mm

kolorystyka produktów

1 - brązowy	2 - czarny	3 - antracyt	4 - czerwony	6 - ceglasty	11 - kasztan

KOMINKI WENTYLACYJNE SMARTLINE

symbol katalogowy	cena [komplet]		
KDC... 1–...	**129,54 zł netto** 159,33 zł brutto	125 mm	
KDC... 2–...	**177,48 zł netto** 218,30 zł brutto	150 mm	
KDCO... 1–...	**177,48 zł netto** 218,30 zł brutto	125 mm	❄
KDCO... 2–...	**231,54 zł netto** 284,79 zł brutto	150 mm	❄
WKDC... 2–...	**387,48 zł netto** 476,60 zł brutto	150 mm	
WKDCO... 2–...	**441,54 zł netto** 543,09 zł brutto	150 mm	❄

kolorystyka produktów

1 - brązowy	2 - czarny	3 - antracyt	4 - czerwony	6 - ceglasty	11 - kasztan

WYSOKOŚĆ KOMINKÓW

Kominki Wentylacyjne Ecoline Premium: 422 mm

Kominki Wentylacyjne Smartline Ø125: 456 mm

Kominki Wentylacyjne Smartline Ø150: 412 mm

Kominki Wentylacyjne Rotoline - Obrotowe: 415 mm

GUMA EPDM

Średnica gumy do przejść solarnych: 0 - 40 mm

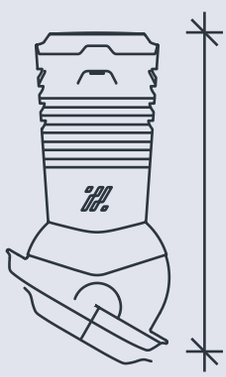

KOMINKI WENTYLACYJNE ROTOLINE - OBROTOWE

PNODC...–2–... NOWOŚĆ	**279,00 zł netto** 343,17 zł brutto	150 mm	PP	
NODC...P–2–...	**397,80 zł netto** 489,29 zł brutto	150 mm	Alu	
NODC...K–2–...	**397,80 zł netto** 489,29 zł brutto	150 mm	Alu	

kolorystyka produktów

1 - brązowy	2 - czarny	3 - antracyt	4 - czerwony	6 - ceglasty	11 - kasztan

PRZEJŚCIE ANTENOWE

symbol katalogowy	cena [komplet]	
PADC... 1–...	**137,70 zł netto** 169,37 zł brutto	22-85 mm

kolorystyka produktów

1 - brązowy	2 - czarny	3 - antracyt	4 - czerwony	6 - ceglasty	11 - kasztan

PRZEJŚCIE SOLARNE

symbol katalogowy	cena [sztuka]
PSDC... 1–...	**148,00 zł netto** 182,04 zł brutto

przejście	
kanał we/wy	**2x** 45 mm

kolorystyka produktów

1 - brązowy	2 - czarny	3 - antracyt	4 - czerwony	6 - ceglasty	11 - kasztan

04

PRODUKTY CERAMICZNO - PLASTIKOWE ECOLINE PREMIUM

PRODUKTY CERAMICZNO - PLASTIKOWE ECOLINE PREMIUM

Oferujemy Państwu możliwość wykonania akcesoriów do dowolnej dachówki ceramicznej. Podstawę produktu stanowi oryginalna dachówka podstawowa, w którą wklejony zostaje odpowiedni element z tworzywa według Państwa zapotrzebowania.
Może to być:
- kominek wentylacyjny Ecoline Premium o średnicy 125 lub 150 mm;
- przejście antenowe i solarne;
- nasada obrotowa Rotoline wykonana z tworzywa

Kolorystyka powyższych produktów jest zgodna ze standardową kolorystyką RAL, w związku z tym mogą występować nieznaczne różnice w odcieniu pomiędzy oryginalną dachówką a elementem wykonanym z tworzywa.

POZIOMNICE

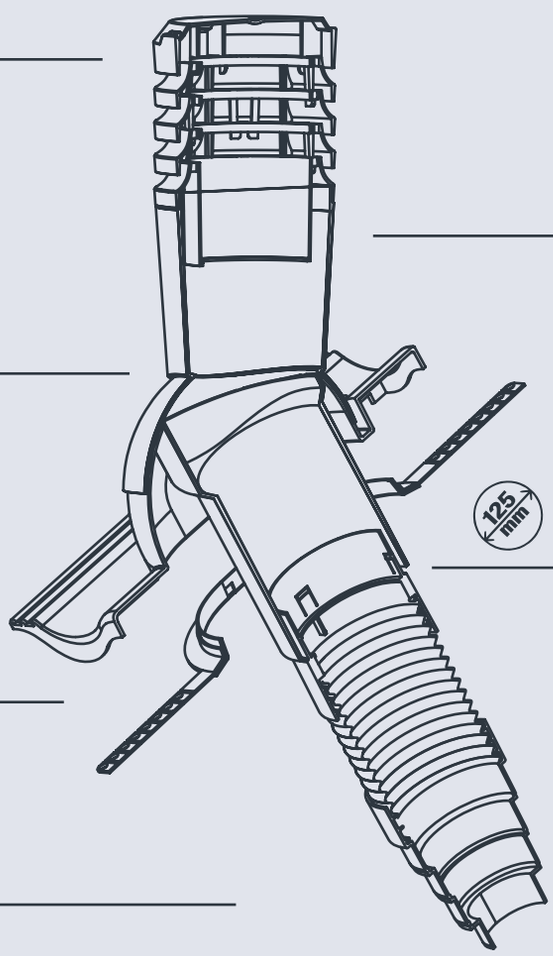

PRZESTRZEŃ WENTYLACYJNA

SYSTEM WYPŁYWU KONDENSATU

SZEROKI WACHLARZ PODSTAW

ELEMENT PRZYŁĄCZENIOWY

125 mm

150 mm

PRZEJŚCIE PRZEZ MEMBRANĘ

- dostępne opcjonalnie

SYSTEMOWE RURY PRZYŁĄCZENIOWE KRONOFLEX

- dostępne opcjonalnie

JAK POPRAWNIE ZŁOŻYĆ ZAMÓWIENIE? - informacje na stronie 9.

KOMINKI WENTYLACYJNE ECOLINE PREMIUM Z PODSTAWĄ Z DACHÓWKI CERAMICZNEJ

cena [komplet]

269,00 zł netto
330,87 zł brutto

125 mm

339,00 zł netto
416,97 zł brutto

150 mm

449,00 zł netto
552,27 zł brutto

150 mm

04

NASADY ROTOLINE - OBROTOWE Z PODSTAWĄ Z DACHÓWKI CERAMICZNEJ

cena [komplet]

379,00 zł netto
466,17 zł brutto

150 mm

PP

PRZEJŚCIE ANTENOWE Z PODSTAWĄ Z DACHÓWKI CERAMICZNEJ

cena [komplet]

290,00 zł netto
356,70 zł brutto

22-85 mm

PRZEJŚCIE SOLARNE Z PODSTAWĄ Z DACHÓWKI CERAMICZNEJ

cena [komplet]

290,00 zł netto
356,70 zł brutto

przejście

kanał we/wy

2x 45 mm

05

PRODUKTY Z TWORZYWA DO DACHÓWEK BETONOWYCH

JAK POPRAWNIE ZŁOŻYĆ ZAMÓWIENIE?

KROK 1

Wybierz produkt, kolor, ocieplenie i średnicę, np.

KDB...1–11
• kominek Ø125 do dachówki ceramicznej w kolorze kasztanowym, nieocieplony

KROK 2

W miejsce niebieskiego wielokropka wpisz rodzaj dachówki [A | B | C | D | E | G I H I J] oraz nazwę producenta, np.

KDB A 1–11

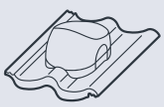

A
BRAMAC Donau Dachstein
MONIER BRAAS Bałtycka S
IBF - Podwójna S
NELSKAMP - Esówka S
PRODACH - Podwójna Esówka

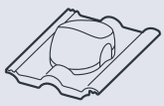

B
BRAMAC Alpen Dachstein
BENDERS - MECKLENBURGER
NELSKAMP - FINKENBERGER
MONIER BRAAS - Romańska
PRODACH - Podwójna Rzymska

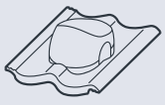

C
EURONIT - Profil S
CREATON - Goteborg

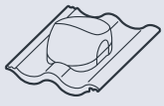

D
BENDERS - Palema
MONIER BRAAS - Celtycka
NELSKAMP - Sigma

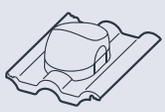

E
EURONIT - Extra
CREATON - Heidelberg

G
IBF - Podwójna Rzymska

H
MEGARON - V

I
BRAAS Teviva/ Tegalit
CREATON - Kapstadt

J
BENDERS PALEMA

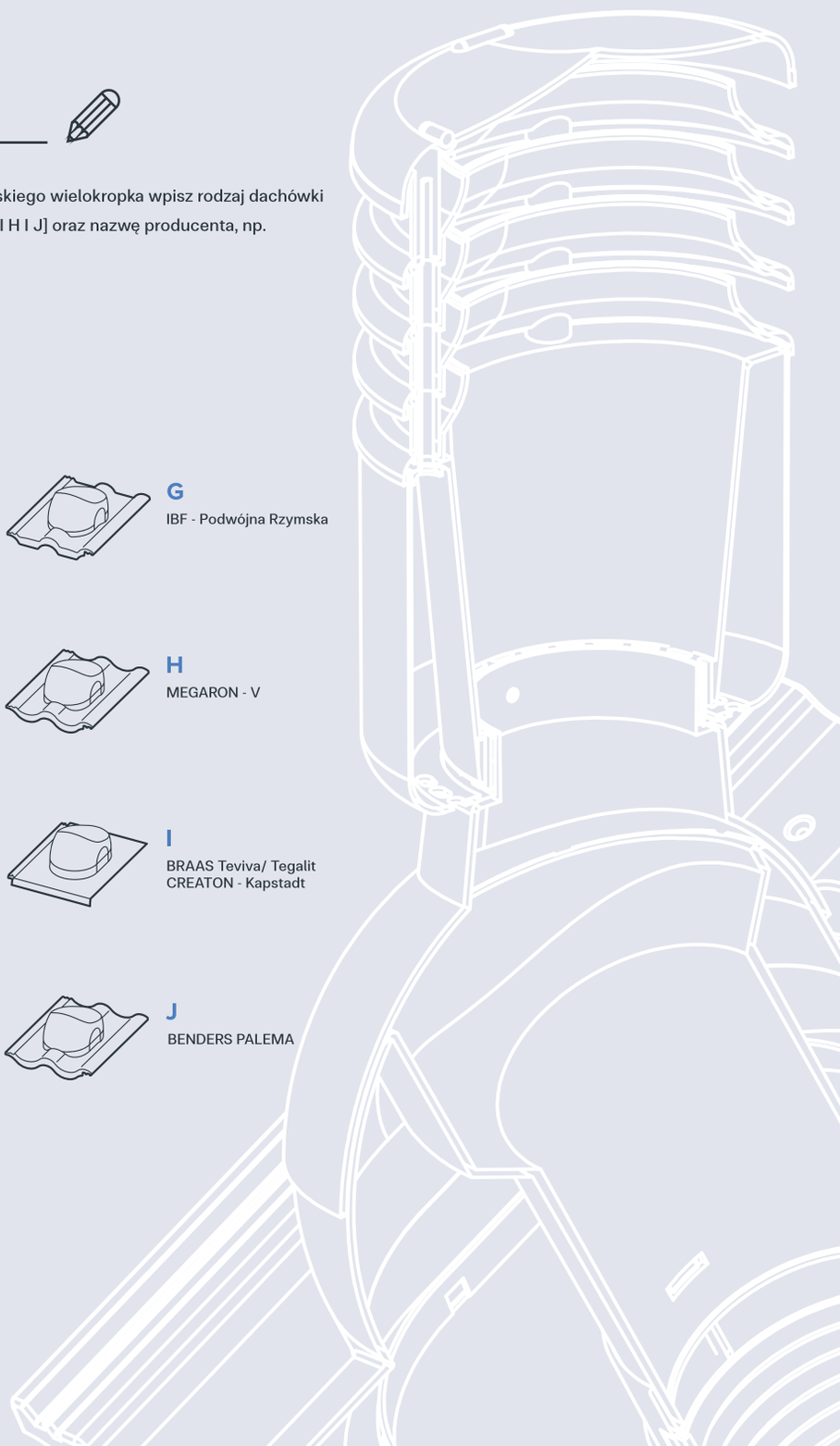

KOMINKI WENTYLACYJNE ECOLINE PREMIUM

symbol katalogowy	cena [komplet]	
ECO KDB... 1–...	**159,00 zł netto** 195,57 zł brutto	125 mm
ECO KDB... 2–...	**219,00 zł netto** 269,37 zł brutto	150 mm
ECO WKDB... 2–...	**387,48 zł netto** 476,60 zł brutto	150 mm

kolorystyka produktów

1 - brązowy	2 - czarny	3 - antracyt	4 - czerwony	6 - ceglasty	11 - kasztan

05

KOMINKI WENTYLACYJNE SMARTLINE

symbol katalogowy	cena [komplet]		
KDB... 1–...	**129,54 zł netto** 159,33 zł brutto	125 mm	
KDB... 2–...	**177,48 zł netto** 218,30 zł brutto	150 mm	
KDBO... 1–...	**177,48 zł netto** 218,30 zł brutto	125 mm	❄
KDBO... 2–...	**231,54 zł netto** 284,79 zł brutto	150 mm	❄
WKDB... 2–...	**387,48 zł netto** 476,60 zł brutto	150 mm	
WKDBO... 2–...	**441,54 zł netto** 543,09 zł brutto	150 mm	❄

kolorystyka produktów

1 - brązowy	2 - czarny	3 - antracyt	4 - czerwony	6 - ceglasty	11 - kasztan

WYSOKOŚĆ KOMINKÓW

Kominki Wentylacyjne Ecoline Premium: 422 mm
Kominki Wentylacyjne Smartline Ø125: 456 mm
Kominki Wentylacyjne Smartline Ø150: 412 mm
Kominki Wentylacyjne Rotoline - Obrotowe: 415 mm

GUMA EPDM

Średnica gumy do przejść solarnych: 0 - 40 mm

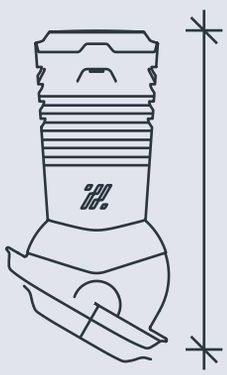

KOMINKI WENTYLACYJNE ROTOLINE - OBROTOWE

PNODB...–2–... NOWOŚĆ	**279,00 zł netto** 343,17 zł brutto	150 mm	PP	
NODB...P–2–...	**397,80 zł netto** 489,29 zł brutto	150 mm	Alu	
NODB...K–2–...	**397,80 zł netto** 489,29 zł brutto	150 mm	Alu	

kolorystyka produktów

1 - brązowy	2 - czarny	3 - antracyt	4 - czerwony	6 - ceglasty	11 - kasztan

05

PRZEJŚCIE ANTENOWE

symbol katalogowy	cena [komplet]	
PADB... 1–...	**137,70 zł netto** 169,37 zł brutto	22-85 mm

kolorystyka produktów

1 - brązowy	2 - czarny	3 - antracyt	4 - czerwony	6 - ceglasty	11 - kasztan

PRZEJŚCIE SOLARNE

symbol katalogowy	cena [sztuka]
PSDB... 1–...	**148,00 zł netto** 182,04 zł brutto

przejście	
kanał we/wy	2x 45 mm

kolorystyka produktów

1 - brązowy	2 - czarny	3 - antracyt	4 - czerwony	6 - ceglasty	11 - kasztan

06

AKCESORIA UZUPEŁNIAJĄCE

GRZEBIENIE OKAPOWE PŁASKIE

symbol katalogowy	długość detalu	cena [sztuka]
GOP 1–...	**1000 mm ± 3%**	**1,61 zł netto** 1,98 zł brutto

Minimum zamówienia:	KARTON	PACZKA KURIERSKA	PALETA
	100 szt.	**4 x 100 szt.**	**6000 szt.**

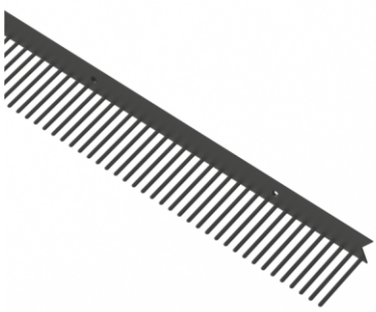

GRZEBIENIE OKAPOWE Z KRATKĄ WENTYLACYJNĄ ORAZ ELEMENTEM DYSTANSOWYM

symbol katalogowy	długość detalu	cena [sztuka]
GOK 1–...	**1000 mm ± 3%**	**3,35 zł netto** 4,12 zł brutto

Minimum zamówienia:	KARTON	PACZKA KURIERSKA	PALETA
	60 szt.	**2 x 60 szt.**	**1080 szt.**

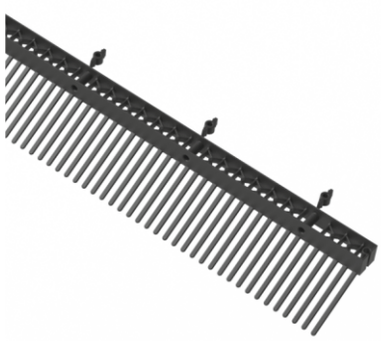

OKAPOWA KRATKA WENTYLACYJNA

symbol katalogowy	długość detalu	cena [sztuka]
GOW 1–...	**1000 mm ± 3%**	**4,00 zł netto** 4,92 zł brutto

Minimum zamówienia:	KARTON	PACZKA KURIERSKA	PALETA
	100 szt.	**2 x 100 szt.**	**1800 szt.**

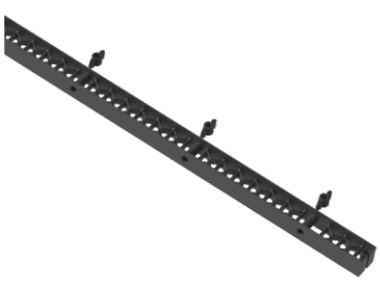

kolorystyka produktów

1 - RAL 8017	2 - RAL 9005	6 - RAL 8004

RURA PRZYŁĄCZENIOWA KRONOFLEX PLUS

symbol katalogowy	średnica we/wy
KF+ 2–1	**Ø125 mm/ Ø125; 110; 100; 75**

długość	cena [sztuka]
600 mm	**50,00 zł netto** 61,50 zł brutto

symbol katalogowy	średnica we/wy
KF+ 2–2	**Ø125 mm/ Ø125; 110; 100; 75**

długość	cena [sztuka]
1000 mm	**65,00 zł netto** 79,95 zł brutto

RURA PRZYŁĄCZENIOWA KRONOFLEX PLUS

symbol katalogowy	średnica we/wy
KF+ 3–1	**Ø150 mm/ Ø150; 125**

długość	cena [sztuka]
600 mm	**60,00 zł netto** 73,80 zł brutto

symbol katalogowy	średnica we/wy
KF+ 3–2	**Ø150 mm/ Ø150; 125**

długość	cena [sztuka]
1000 mm	**75,00 zł netto** 92,25 zł brutto

RURA PRZYŁĄCZENIOWA KRONOFLEX

symbol katalogowy	średnica we/wy
KF 2–1	**Ø125/ Ø125 mm**

długość	cena [sztuka]
500 mm	**50,00 zł netto** 61,50 zł brutto

symbol katalogowy	średnica we/wy
KF 2–2	**Ø125/ Ø125 mm**

długość	cena [sztuka]
1000 mm	**65,00 zł netto** 79,95 zł brutto

06

RURA PRZYŁĄCZENIOWA KRONOFLEX

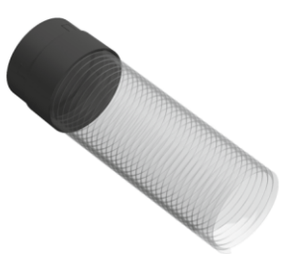

symbol katalogowy	średnica we/wy
KF 3–1	**Ø150/ Ø150 mm**

długość	cena [sztuka]
500 mm	**60,00 zł netto** 73,80 zł brutto

symbol katalogowy	średnica we/wy
KF 3–2	**Ø150/ Ø150 mm**

długość	cena [sztuka]
1000 mm	**75,00 zł netto** 92,25 zł brutto

RURA PRZYŁĄCZENIOWA KRONOFLEX PREMIUM

symbol katalogowy	średnica we/wy
KFP 2–1	**Ø125 mm/ Ø125; 110; 100; 75**

długość	cena [sztuka]
600 mm	**60,00 zł netto** 73,80 zł brutto

symbol katalogowy	średnica we/wy
KFP 2–2	**Ø125 mm/ Ø125; 110; 100; 75**

długość	cena [sztuka]
1000 mm	**75,00 zł netto** 92,25 zł brutto

RURA PRZYŁĄCZENIOWA KRONOFLEX PREMIUM

symbol katalogowy	średnica we/wy
KFP 3–1	**Ø150 mm/ Ø150; 125**

długość	cena [sztuka]
600 mm	**70,00 zł netto** 86,10 zł brutto

symbol katalogowy	średnica we/wy
KFP 3–2	**Ø150 mm/ Ø150; 125**

długość	cena [sztuka]
1000 mm	**85,00 zł netto** 104,55 zł brutto

PIONOWY ZAWÓR ZWROTNY

symbol katalogowy		wysokość	cena [sztuka]
ZZ 125	125 mm	**100 mm**	**50,00 zł netto** 61,50 zł brutto
ZZ 2	150 mm	**100 mm**	**54,00 zł netto** 66,42 zł brutto

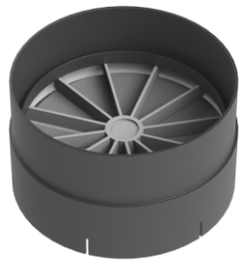

UCHWYT ŁATY KALENICOWEJ

symbol katalogowy	KARTON	cena [sztuka]
UK	**100 szt.**	**3,50 zł netto** 4,31 zł brutto

*Produkt kompatybilny z wkrętami ciesielskimi talerzykowymi O8 mm większości producentów.

PRZEJŚCIE PRZEZ MEMBRANĘ

symbol katalogowy	cena [sztuka]
PPM	**21,00 zł netto** 25,83 zł brutto

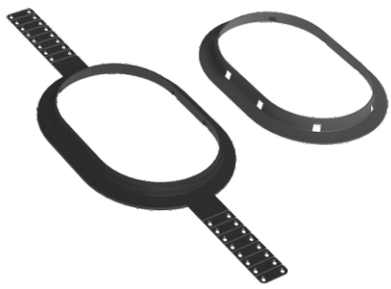

DRUT MIEDZIANY

grubość	rolka
1 mm	**1 kg**

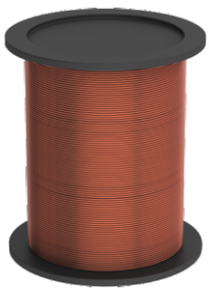

DŁUGOŚĆ 1 KG DRUTU MIEDZIANEGO OK. 140 MB

INFORMACJE TECHNICZNE

WYMIAR ŚREDNICY [125 mm]

WYMIAR ŚREDNICY [150 mm]

ZAKRES ŚREDNIC [od 22 mm do 85 mm]

KOMINEK OCIEPLONY

KOMINEK Z WENTYLATOREM; EFEKTYWNOŚĆ WENTYLATORA 280 M^3/H

PRODUKT WYKONANY Z ALUMINIUM

PRODUKT WYKONANY Z TWORZYWA SZTUCZNEGO (POLIPROPYLEN)

NASADA OBROTOWA PODŁUŻNA TYPU „TULIPAN”

NASADA OBROTOWA KULISTA

ILOŚĆ PRODUKTÓW W KARTONIE ZBIORCZYM [100 szt.]

ZAKRES REGULACJI KOMINKÓW 5^0- 45^0

POZIOMNICE

SYSTEM WYPŁYWU KONDENSATU

KRONO-PLAST®

KRONO-PLAST SP.J.
UL. TARTAKOWA 4
42-290 BLACHOWNIA

biuro

+48 883 227 444

fax

+48 (34) 343 68 02

kierownik działu sprzedaży

+48 730 563 300

doradca techniczny

+48 661 455 960

e-mail

BIURO@KRONOPLAST.PL

www

KRONOPLAST.PL

Przemysław Nieszporski

+48 531 803 300

Karolina Dudek

+48 535 111 305

Artur Chlebowski
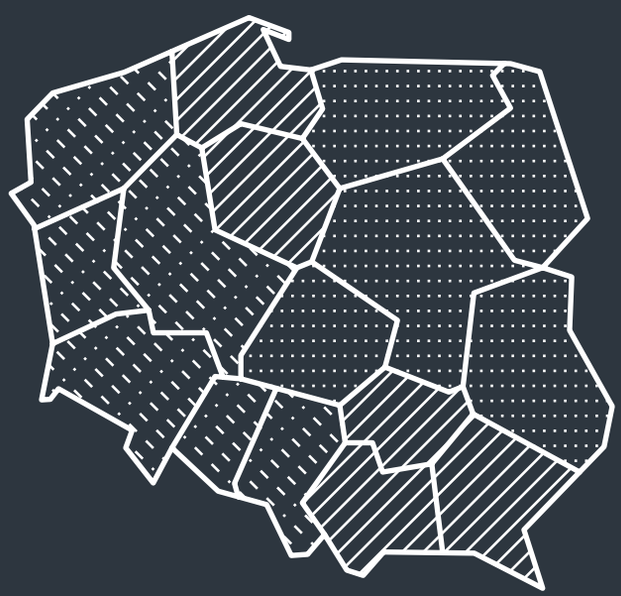
+48 574 281 154